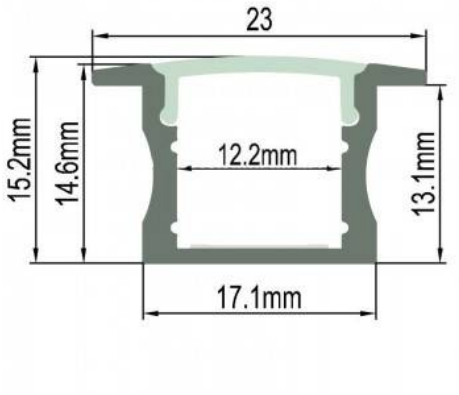

Profil aluminiowy do wpuszczanej taśmy LED 23x15mm (2 metry)

Ref. BPERF23X15

Wpuszczany profil aluminiowy 23x15 mm do montażu na ścianie. Ułatwia montaż wpuszczanych taśm LED, zapewniając czyste i profesjonalne wykończenie.Jest dostępny w 2-metrowych paskach.** Dyfuzor i akcesoria nie wchodzą w skład zestawu.

Product data

Wymiary (mm) Lxlxh	23x15
Materiał	Aluminium
Użytkowanie na zewnątrz	Nie
IP	IP20
Certyfikaty	WE, ROHS
Gwarancja	Zgodnie z gwarancją prawną: 3 lata

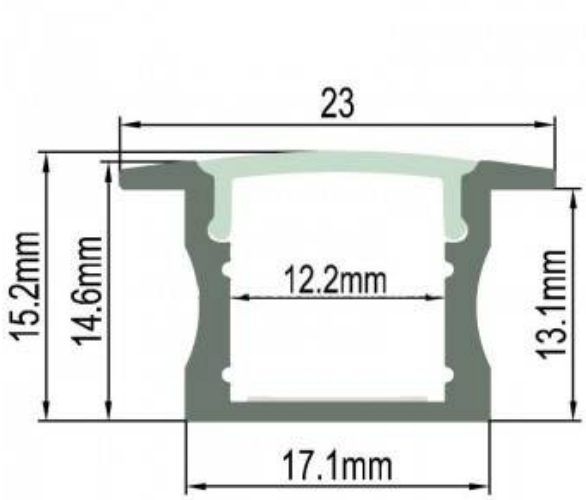

Product variants

Reference	***Attributes***	
BPERF23X15-1M	Długość - 1 metr	
BPERF23X15	Długość - 2 metry	